G019

C−522−1

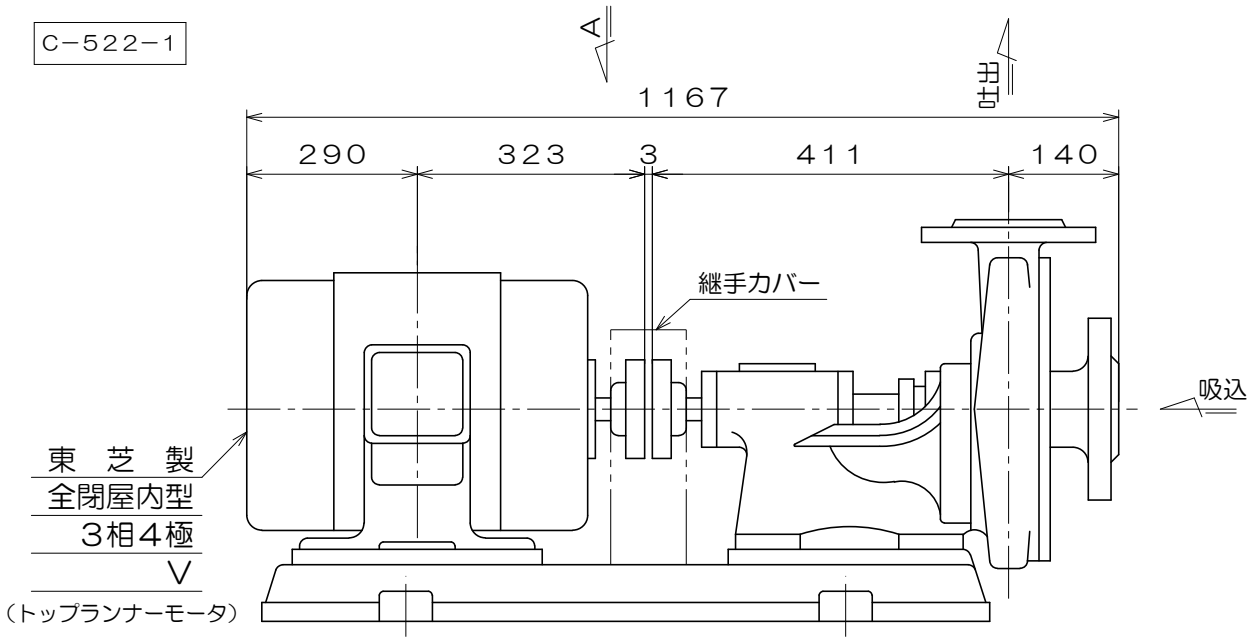

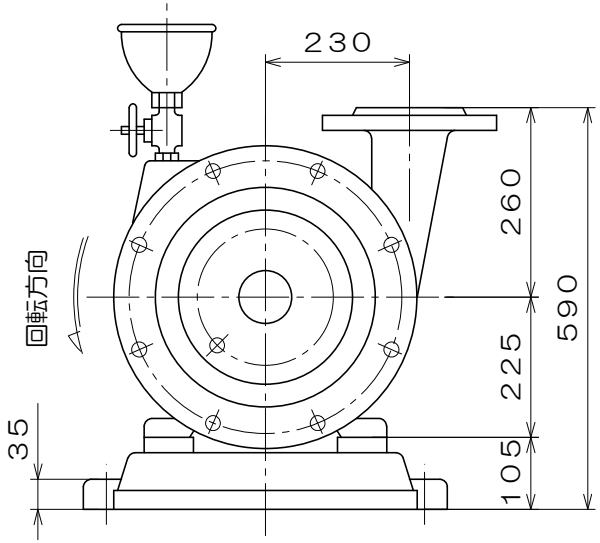

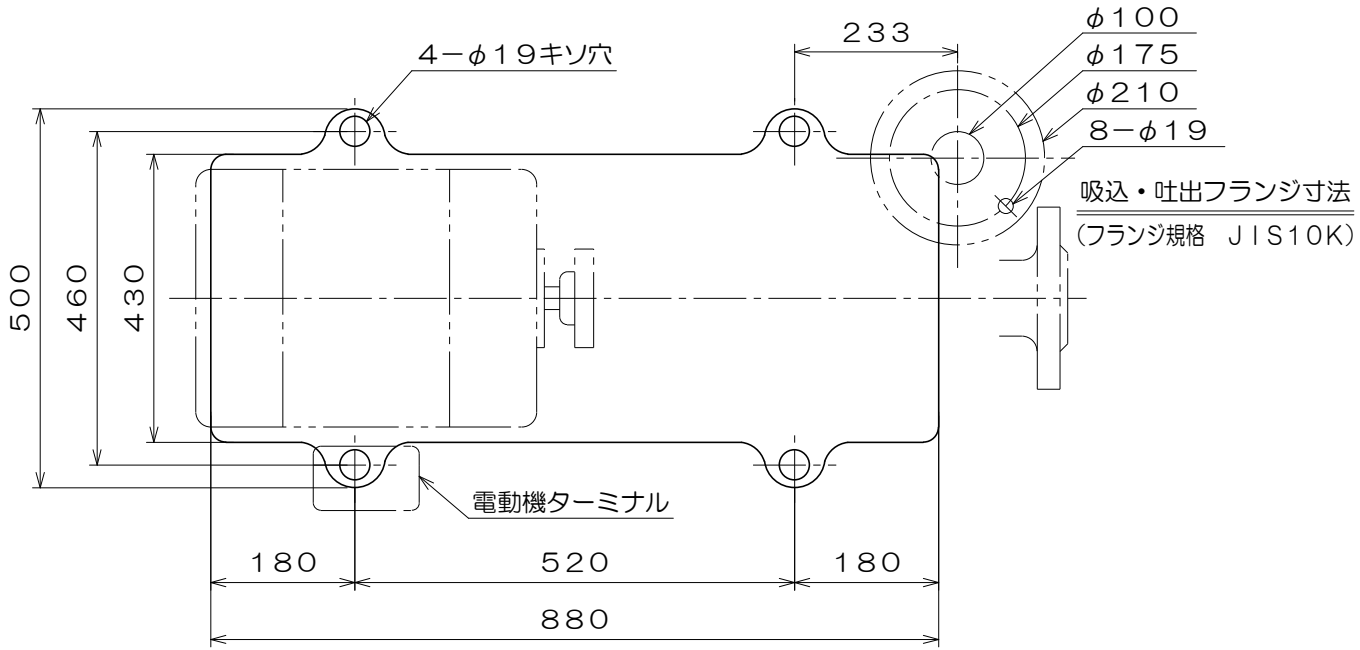

A視図

質量　320　kg

御注文主	殿			
御需要家	殿			
ポンプ名称	100mmCS−T型　うず巻ポンプ			
ポンプ仕様	全揚程	m	回転速度	min^{-1}
	吐出し量	L/min	電動機出力	11 kW
製造番号	No.		台　数	台
検図	名称	外形寸法図	出図	年　月　日
製図	図法	第3角法	図番	HDA05149−03
	株式会社 相互ポンプ製作所			