G202

分解点検の為の必要事項

- ポンプの中心線上に吊り金具を設けて下さい。
- ポンプの上に配管等がこないよう注意して下さい。
- 電動機用ケーブルの電線管はフレキシブルパイプを使用し30cm以上の余裕をもたせて下さい。

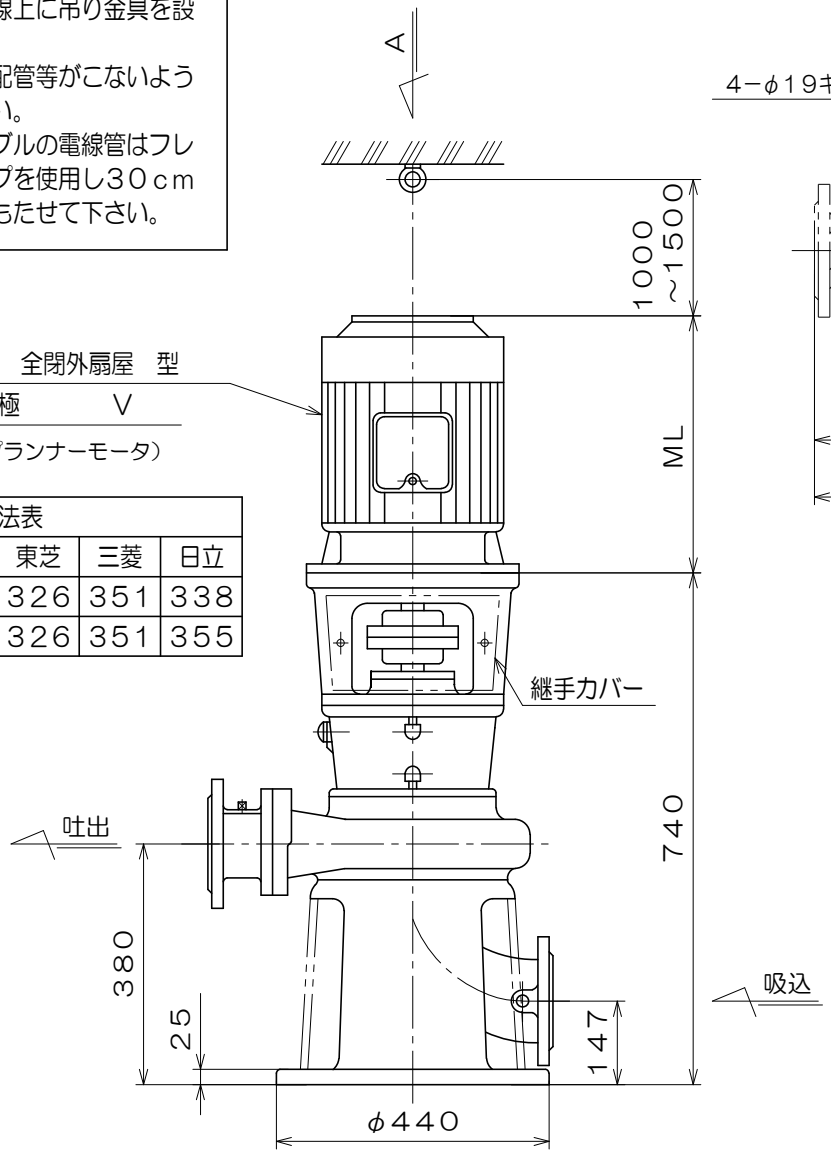

製　全閉外扇屋　型
3相4極　　V
（トップランナーモータ）

ML寸法表			
社　名	東芝	三菱	日立
屋内型	326	351	338
屋外型	326	351	355

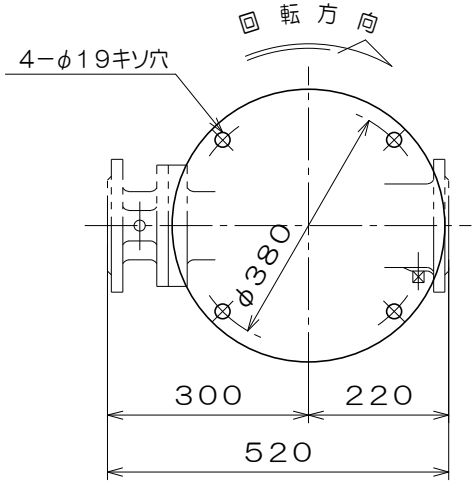

A　視　図

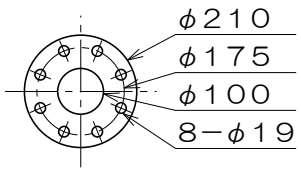

吐出フランジ寸法

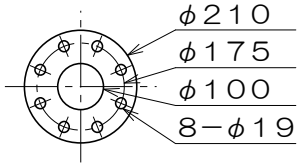

吸込フランジ寸法

吸込方向

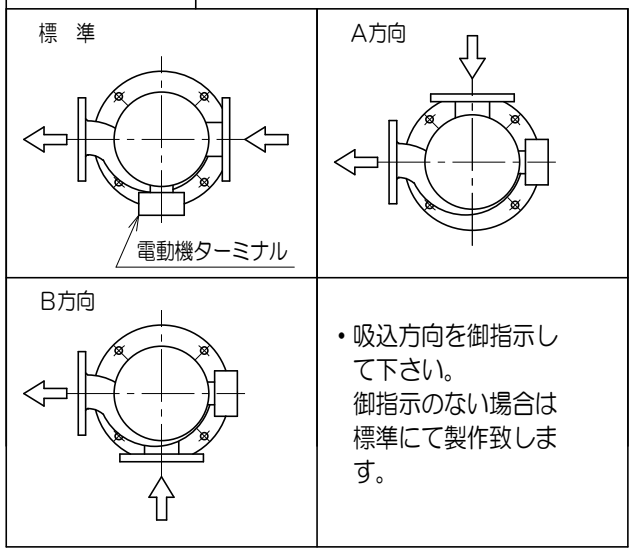

- 吸込方向を御指示して下さい。
御指示のない場合は標準にて製作致します。

御注文主	殿			
御需要家	殿			
ポンプ名称	100mmNFG−31M型　立型セントルクポンプ			
ポンプ仕様	全揚程	m	回転速度	min^{-1}
	吐出し量	L/min	電動機出力	3.7 kW
製造番号	No.		台　数	台
検図	名称	外形寸法図	出図	年　月　日
製図	図法	第3角法	図番	HDA05041−04
	株式会社 相互ポンプ製作所			

質量　171　kg