G031

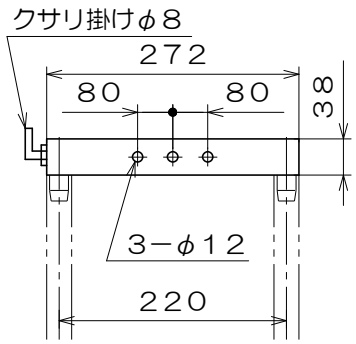

上部ガイドホルダー寸法

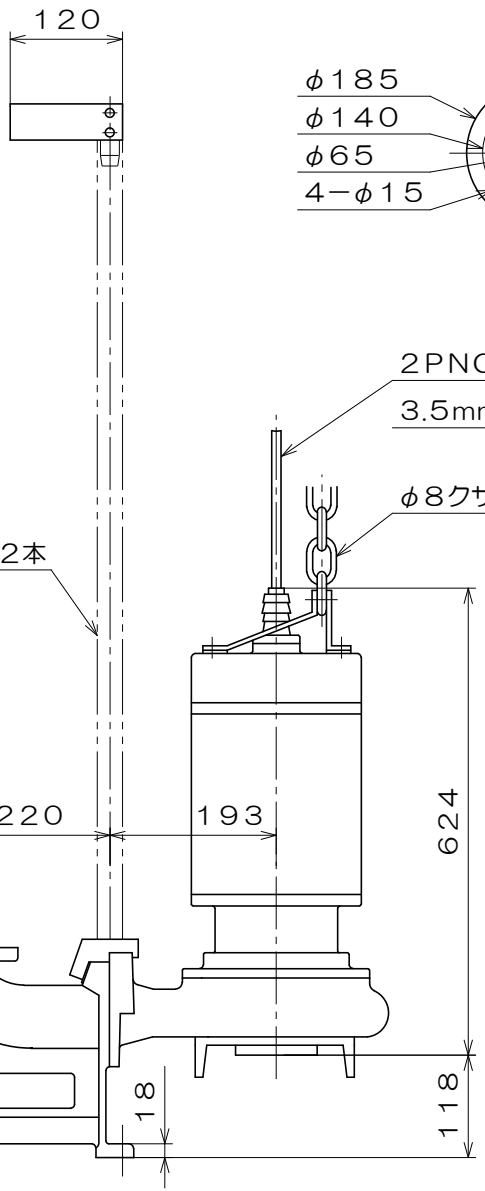

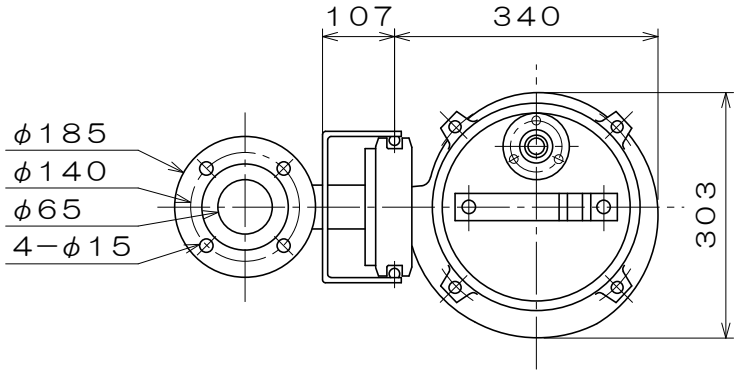

電動機仕様	
製造者	東芝
型式	IK−CCL
相・極	3相・4極
電圧	V

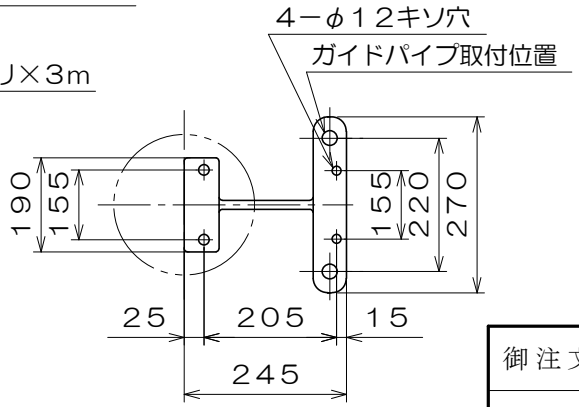

基礎部寸法

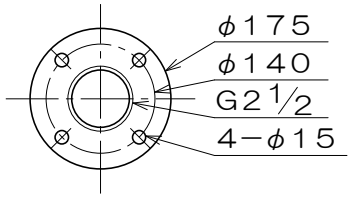

相フランジ寸法

御注文主	殿			
御需要家	殿			
ポンプ名称	65mmNF−21型 水中セントルクポンプ			
ポンプ仕様	全揚程	m	回転速度	min^{-1}
	吐出し量	L/min	電動機出力	3.7 kW
製造番号	No.		台数	台
検図	名称	外形寸法図	出図	年 月 日
製図	図法	第3角法	図番	HDA09172−01
	株式会社 相互ポンプ製作所			

質量 本体 95／着脱23 kg